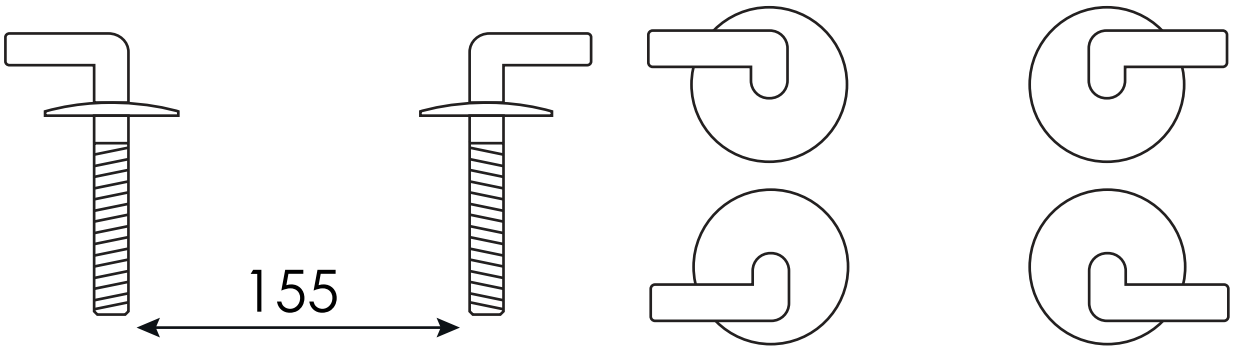

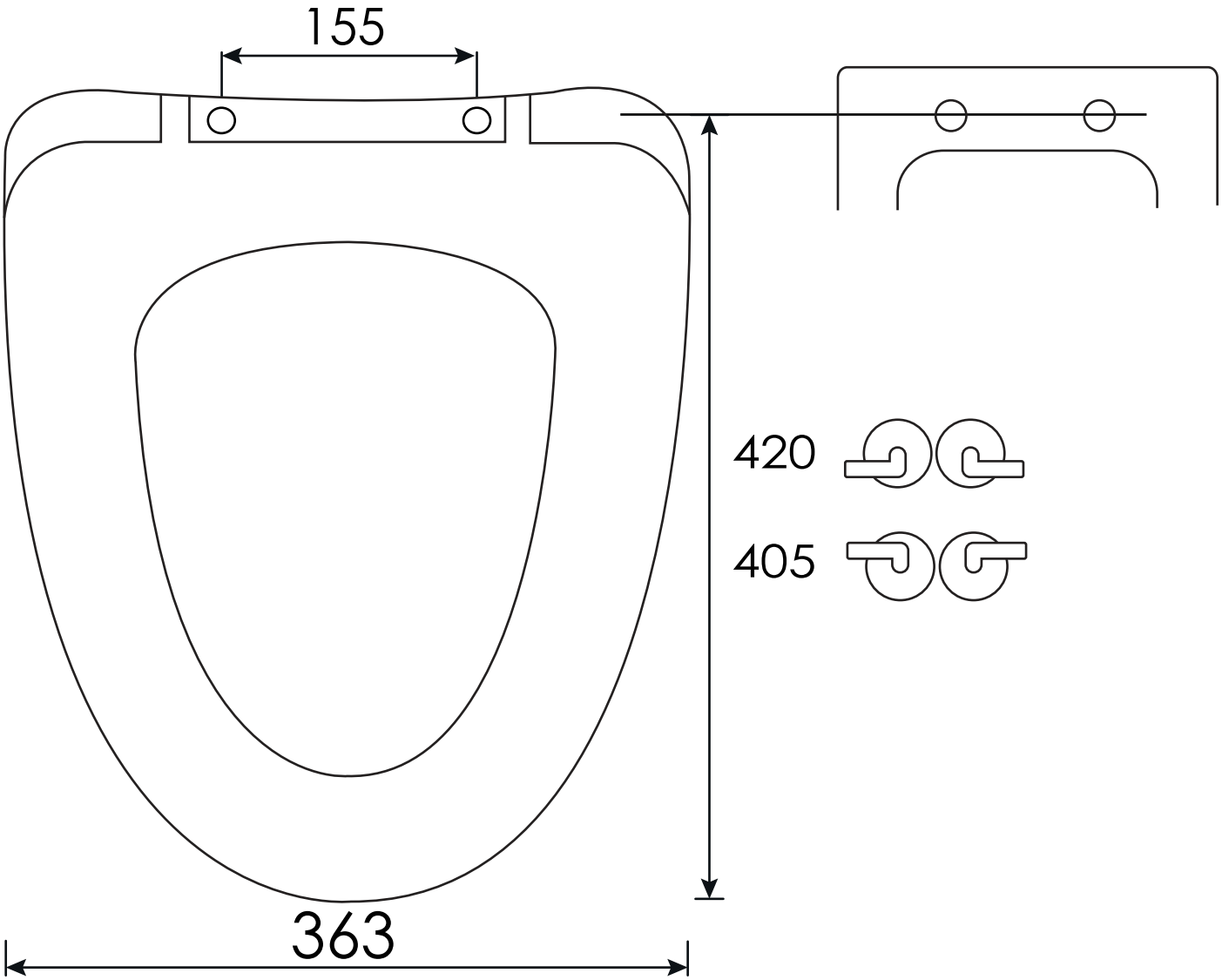

18046.20
www.adora-design.com