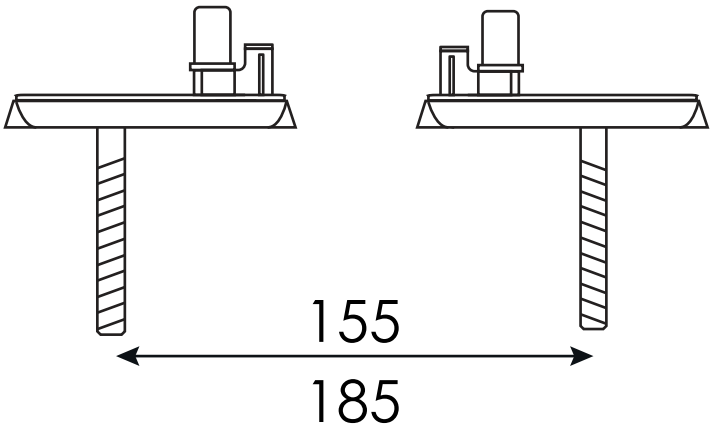

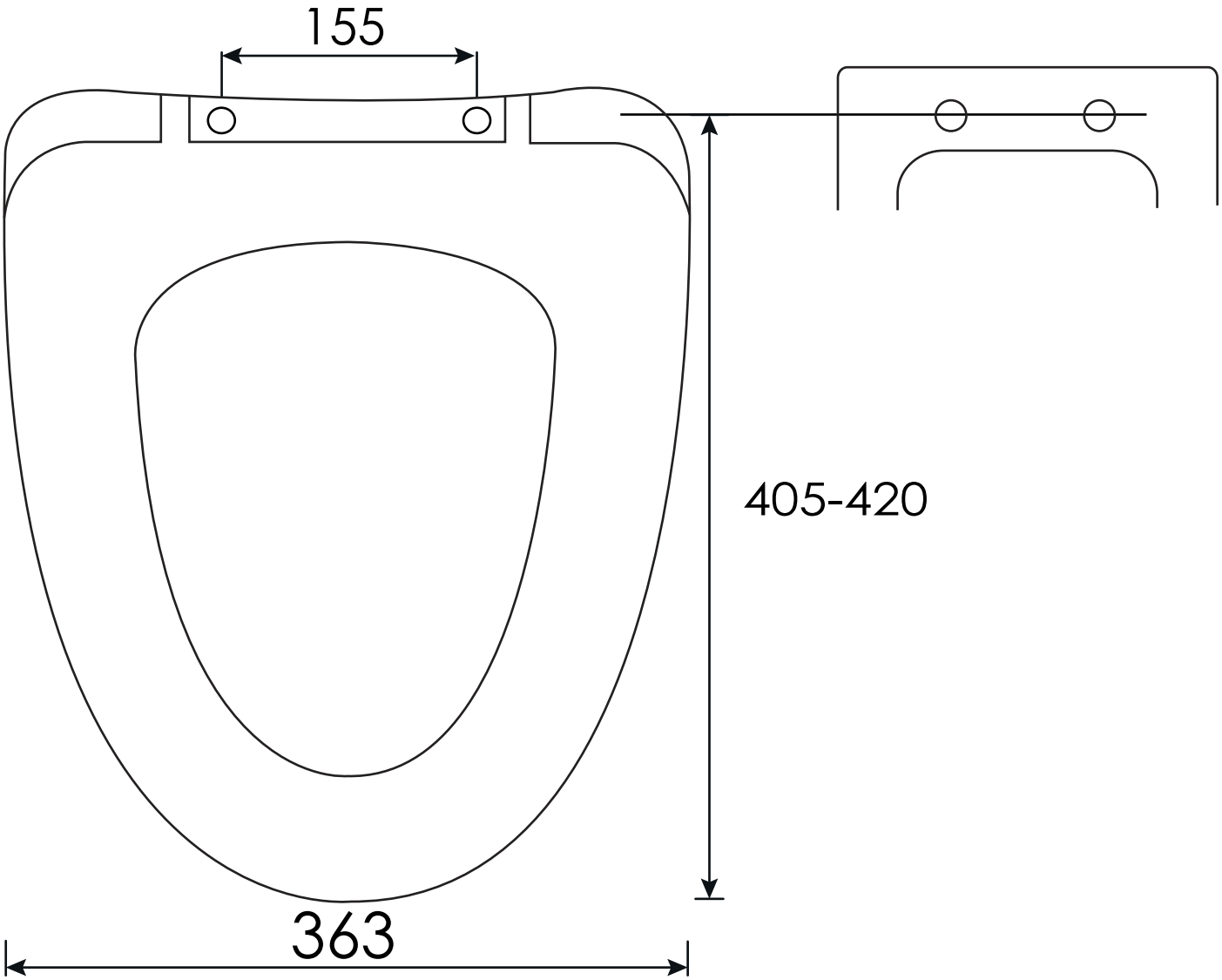

18047.20
www.adora-design.com